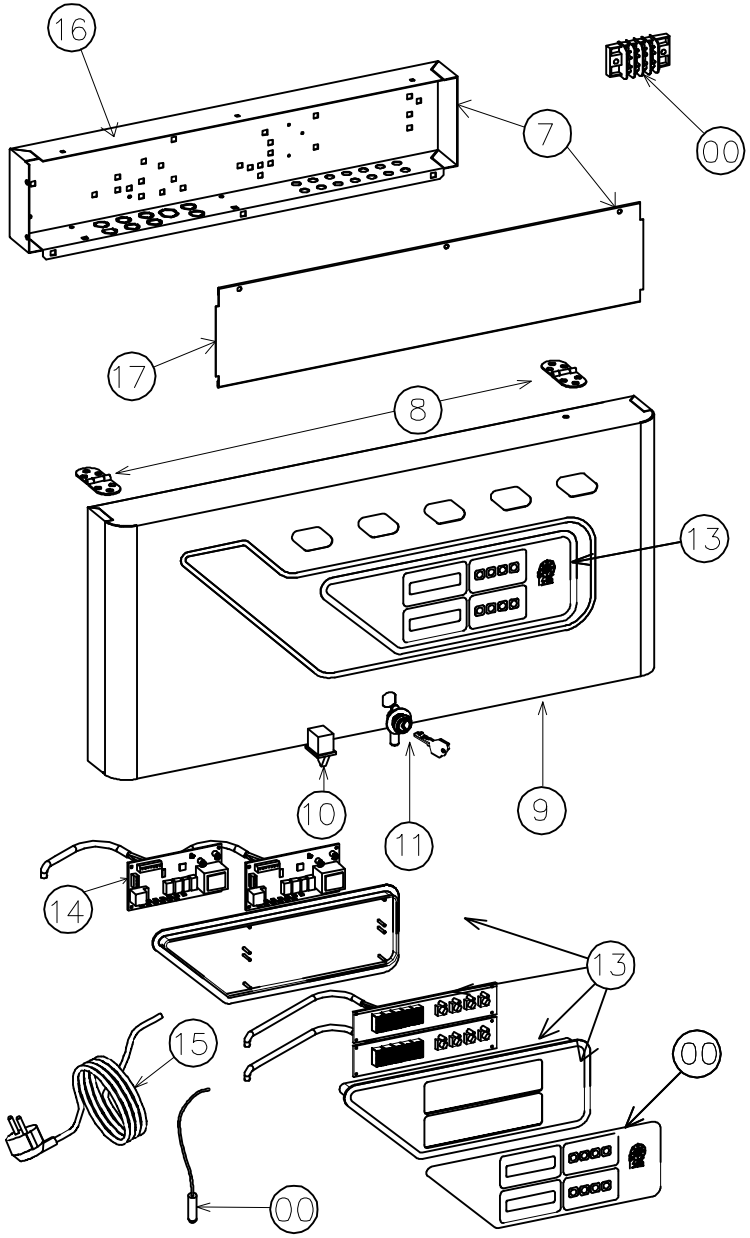

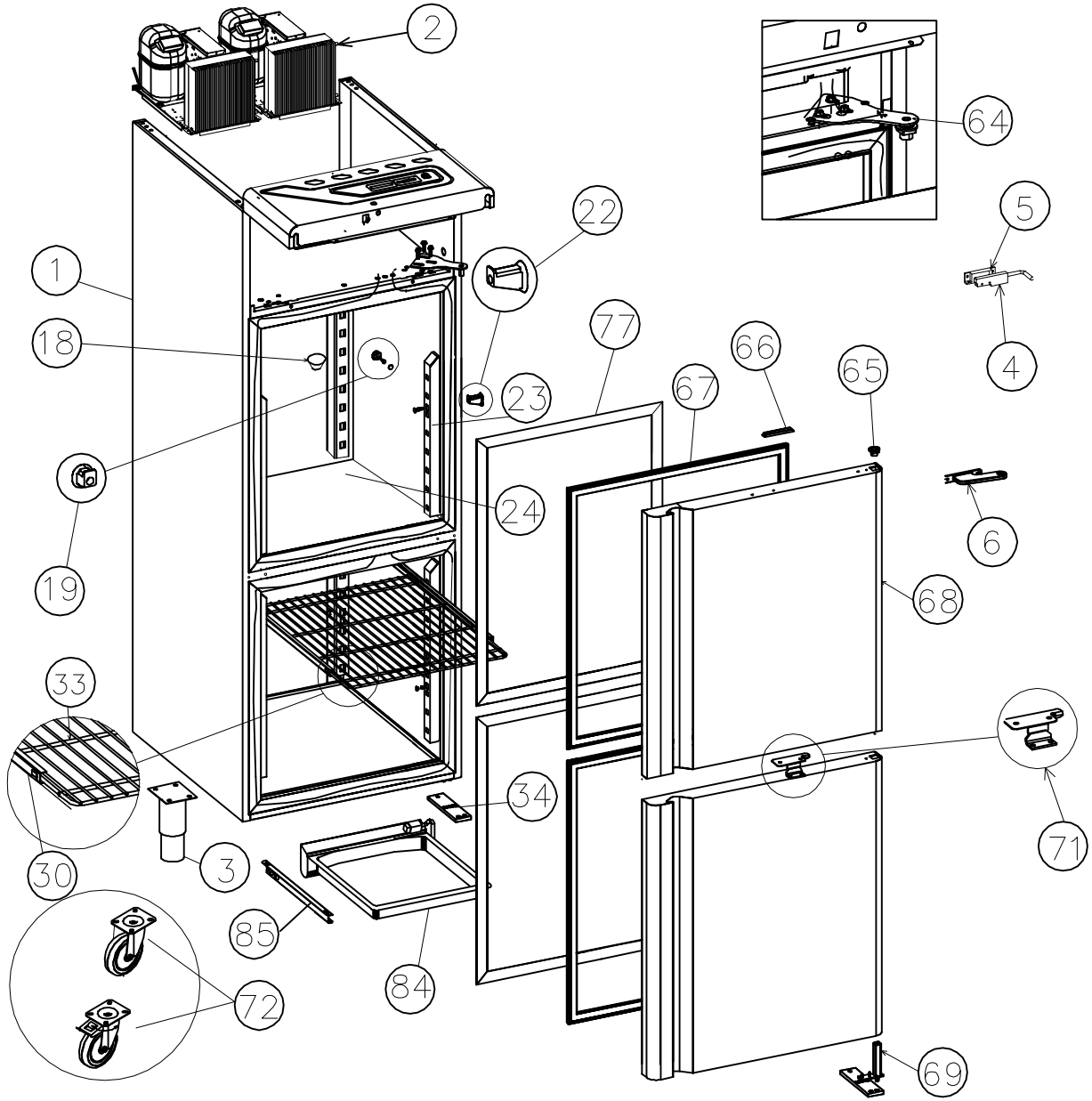

DESMON
Stabilimento: 83051 Nusco (AV) Zona Ind.le
Sede Legale: Montemiletto (AV) Via F.Di benedetto
Tel. 0827/607318/19/44
Fax. 0827/607009
VIETATA LA RIPRODUZIONE O COMUNICAZIONE A TERZI DI QUESTO DISEGNO SENZA AUTORIZZAZIONE SCRITTA

DENOMINAZIONE	FOGLIO	REV. N°	DESCRIZIONE MODIFICA
G2B7	1/3	00	
	DISEGNATORE CAD: DESMON @	DISEGNATORE REV.	
	DATA DI REALIZZAZIONE: 28-12-2010	DATA REV.	

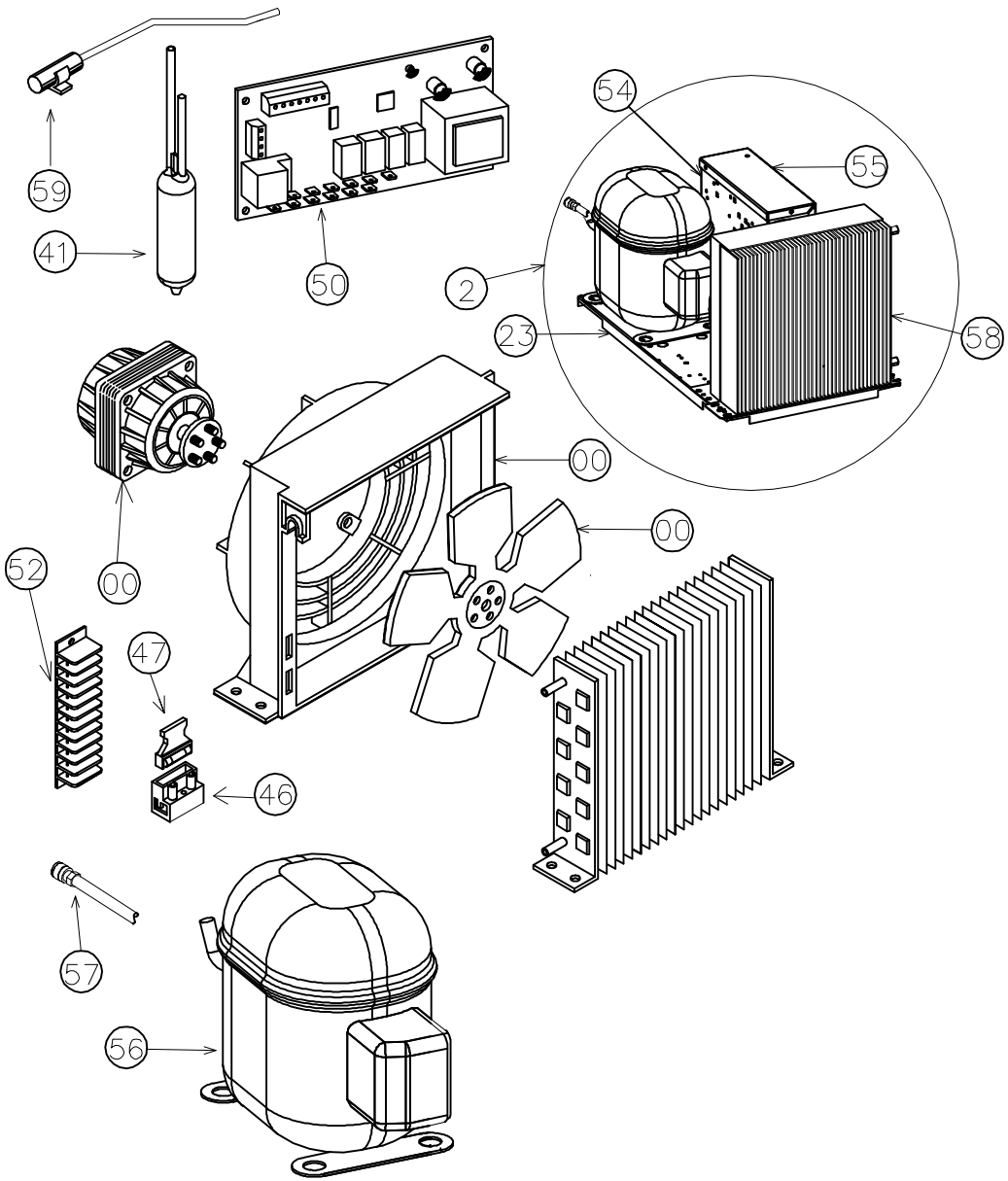

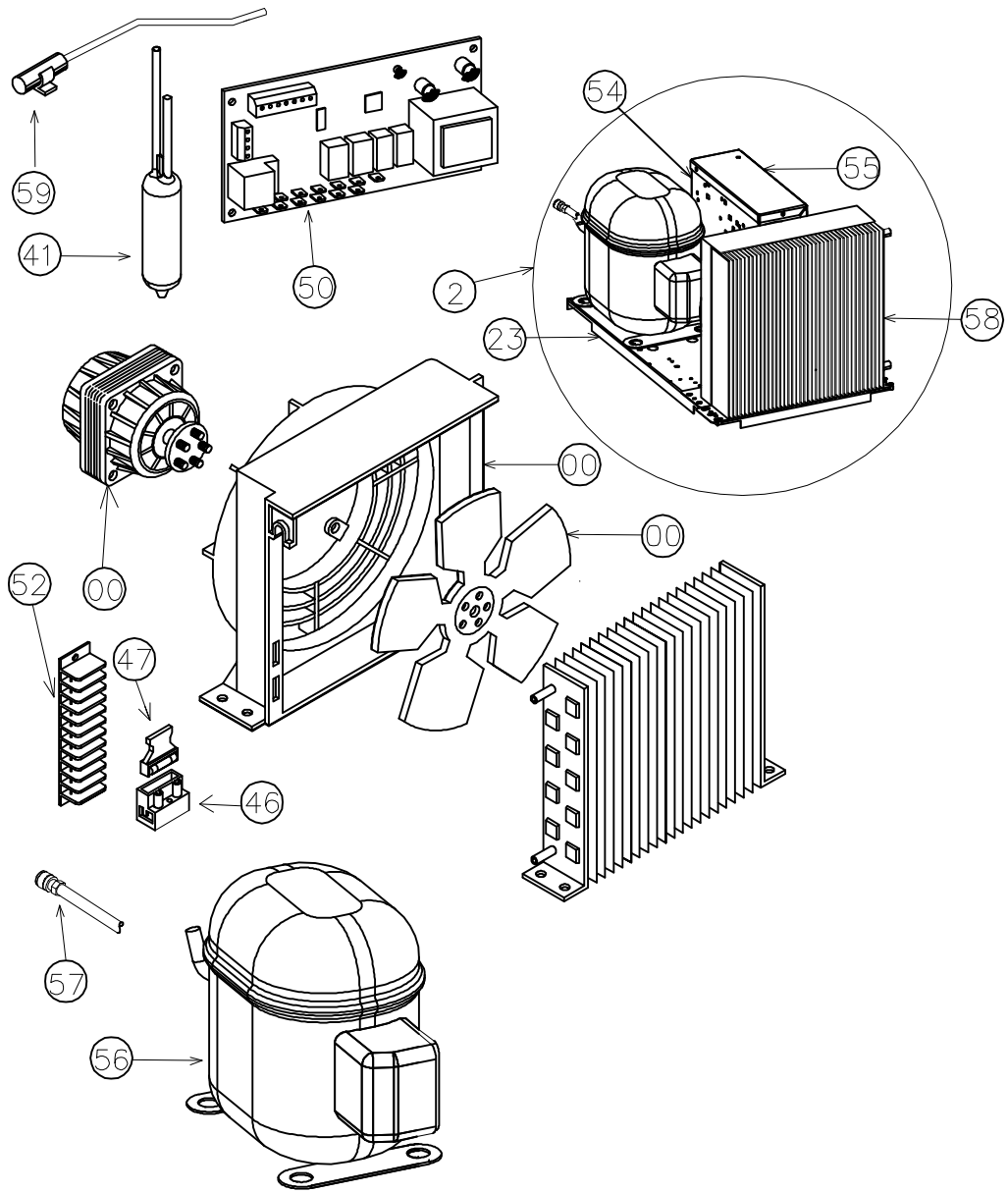

DESMON
Stabilimento: 83051 Nusco (AV) Zona Ind.le
Sede Legale: Montemiletto (AV) Via F.Di benedetto
Tel. 0827/607318/19/44
Fax. 0827/607009
VIETATA LA RIPRODUZIONE O CIMUNICAZIONE A TERZI DI QUESTO DISEGNO SENZA AUTORIZZAZIONE SCRITTA

DENOMINAZIONE	FOGLIO	REV. N°	DESCRIZIONE MODIFICA
G2B7 UNITA CONDENSANTE	2/3	00	
	DISEGNATORE CAD DESMON @	DISEGNATORE REV.	
	DATA DI REALIZZAZIONE 28-12-2010	DATA REV.	

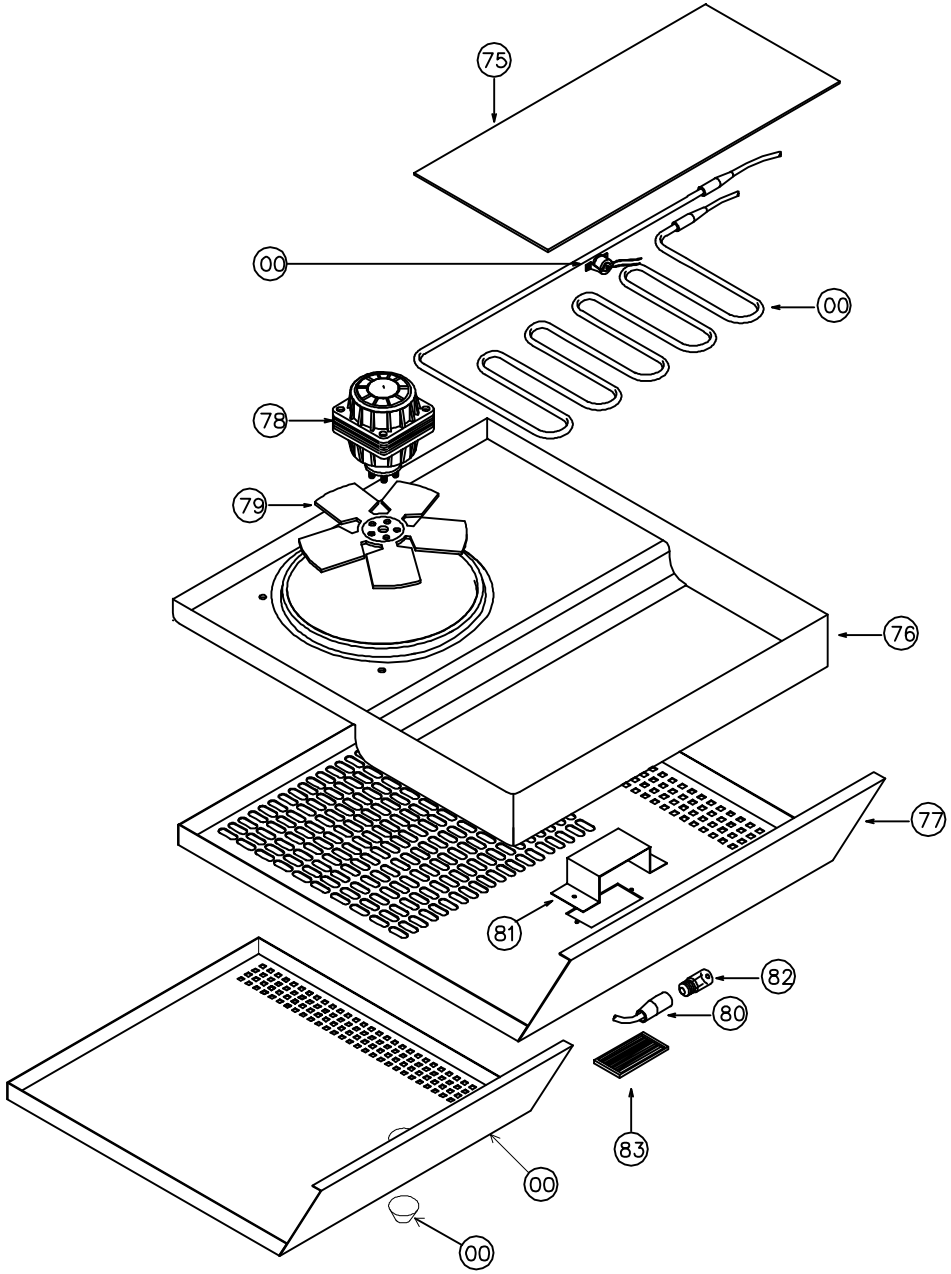

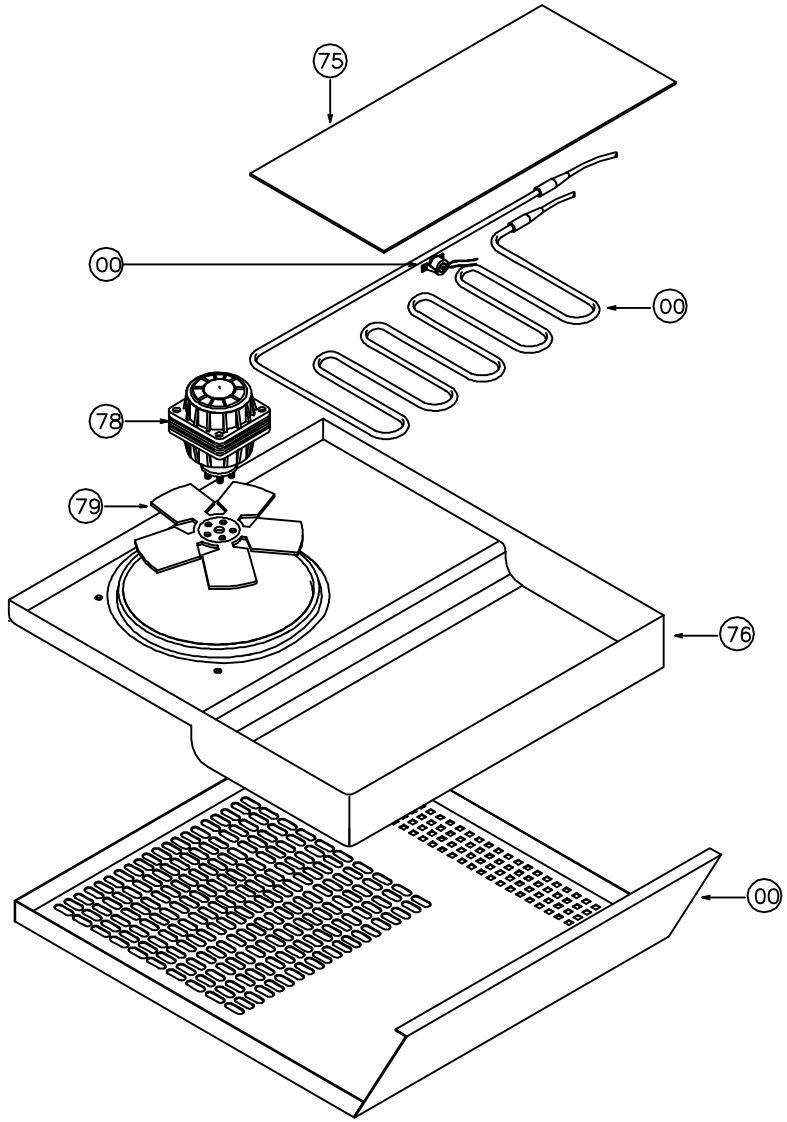

DESMON
Stabilimento: 83051 Nusco (AV) Zona Ind.le
Sede Legale: Montemiletto (AV) Via F.Di benedetto
Tel. 0827/607318/19/44
Fax. 0827/607009
VIETATA LA RIPRODUZIONE O CIMUNICAZIONE A TERZI DI QUESTO DISEGNO SENZA AUTORIZZAZIONE SCRITTA

DENOMINAZIONE	FOGLIO	REV. N°	DESCRIZIONE MODIFICA
G2B7 UNITA EVAPORANTE	3/3	00	
	DISEGNATORE CAD DESMON @	DISEGNATORE REV.	
	DATA DI REALIZZAZIONE 28-12-2010	DATA REV.	