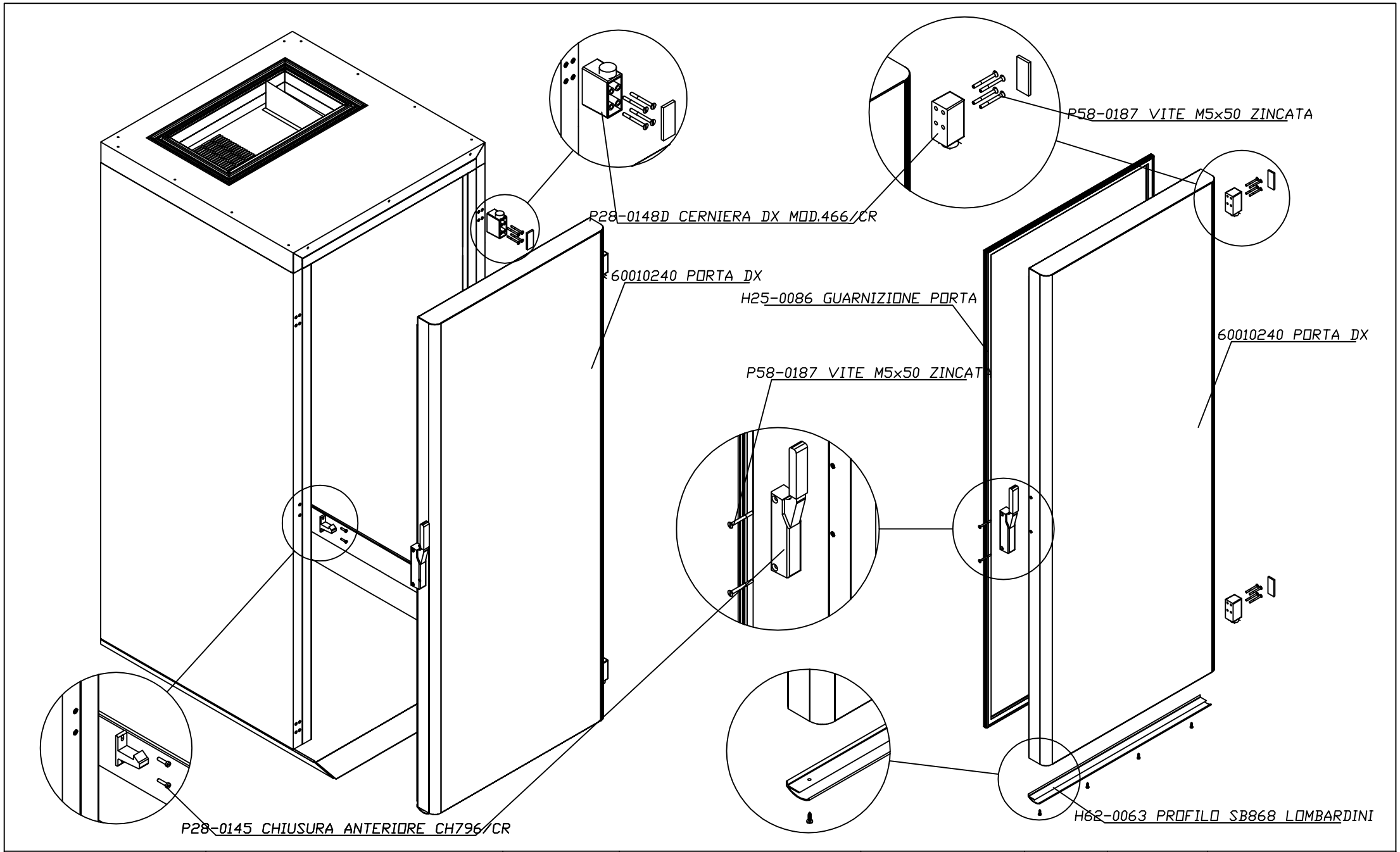

DESMON
Stabilimento: 83051 Nusco (AV) Zona Indle
Sede LegaleMonteMiletto (AV) Via F.Di Benedetto
Tel.: 0827/607318/19/44
Fax: 0827/607009
VIETATA LA RIPRODUZIONE O COMUNICAZIONE A TERZI DI QUESTO DISEGNO SENZA AUTORIZZAZIONE SCRITTA

DENOMINAZIONE : PM9-RI	CODICE DIS.		PROGETTISTA CAD : DELLO IACONO MAURIZIO	SPIGOLI E SMUSSI NON QUOTATI SM. 1 X 45°	REV.N° : 0 DATA:
	MATERIALE:		DATA DI REALIZZAZIONE 30/03/04	U.M. : mm SCALA 1:15	Descrizione modifica:
TOLLERANZE DI FORMA E POSIZIONE SECONDO UNI 7226 - 73 (±0.2)	DIMENSIONE:		CONTROLLATO: FASANO GIUSEPPE		

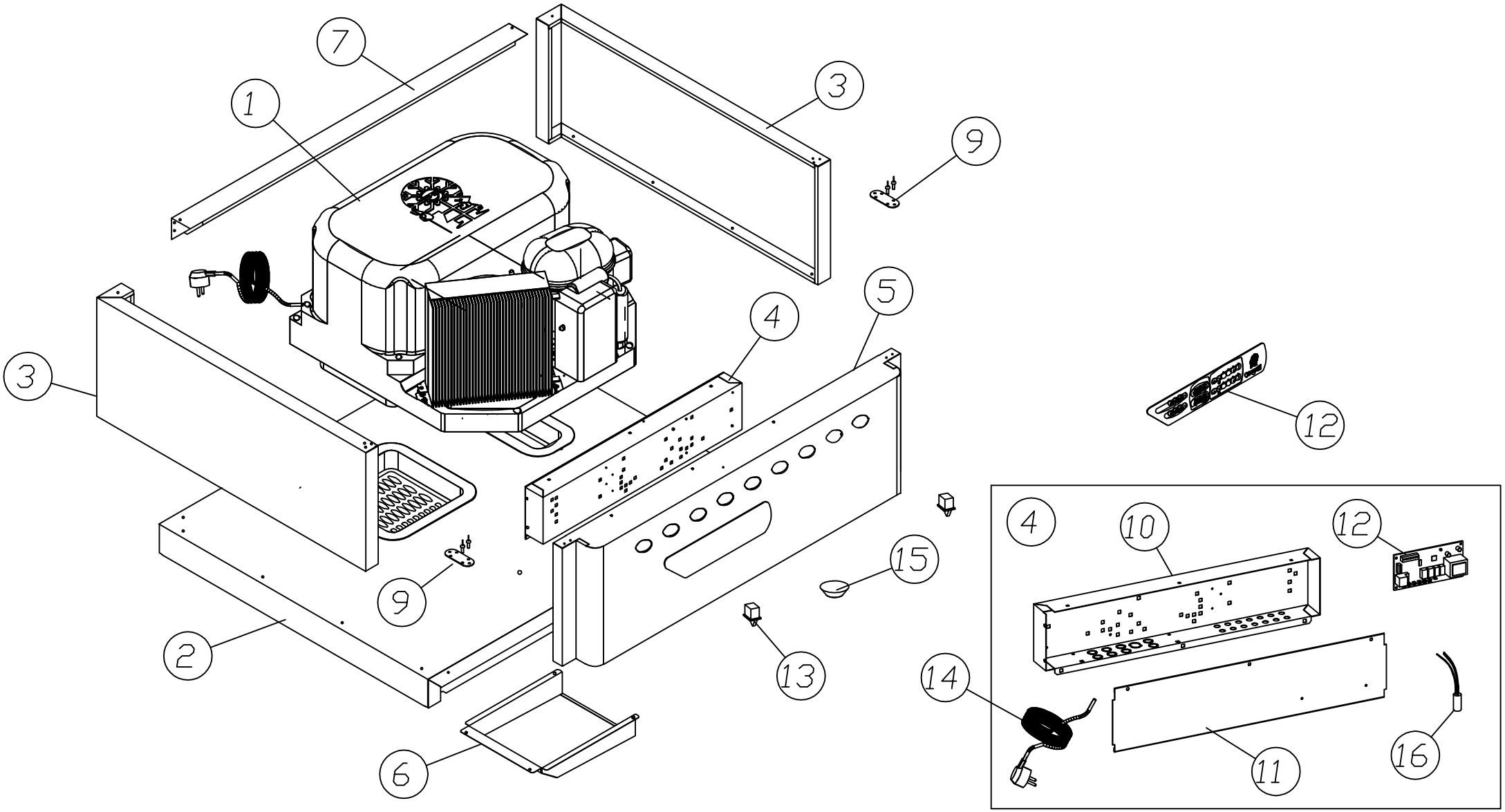

DESMON
Stabilimento: 83051 Nusco (AV) Zona Indle
Sede Legale:Montemiletto (AV) Via F.Di Benedetto
Tel.: 0827/607318/19/44
Fax: 0827/607009

VIETATA LA RIPRODUZIONE O COMUNICAZIONE A TERZI DI QUESTO DISEGNO SENZA AUTORIZZAZIONE SCRITTA

DENOMINAZIONE :

PM9RI

TOLLERANZE DI FORMA E POSIZIONE SECONDO UNI 7226 - 73 (±0.2)

CODICE DIS.

MATERIALE:

DIMENSIONE:

PROGETTISTA CAD : DELLO IACONO MAURIZIO

DATA DI REALIZZAZIONE : 23/07/10

CONTROLLATO: FASANO GIUSEPPE

SPIGOLI E SMUSSI NON QUOTATI SM. 1 X 45°

U.M. mm

SCALA 1:14

REV.N° : 0

DATA:

Descrizione modifica:

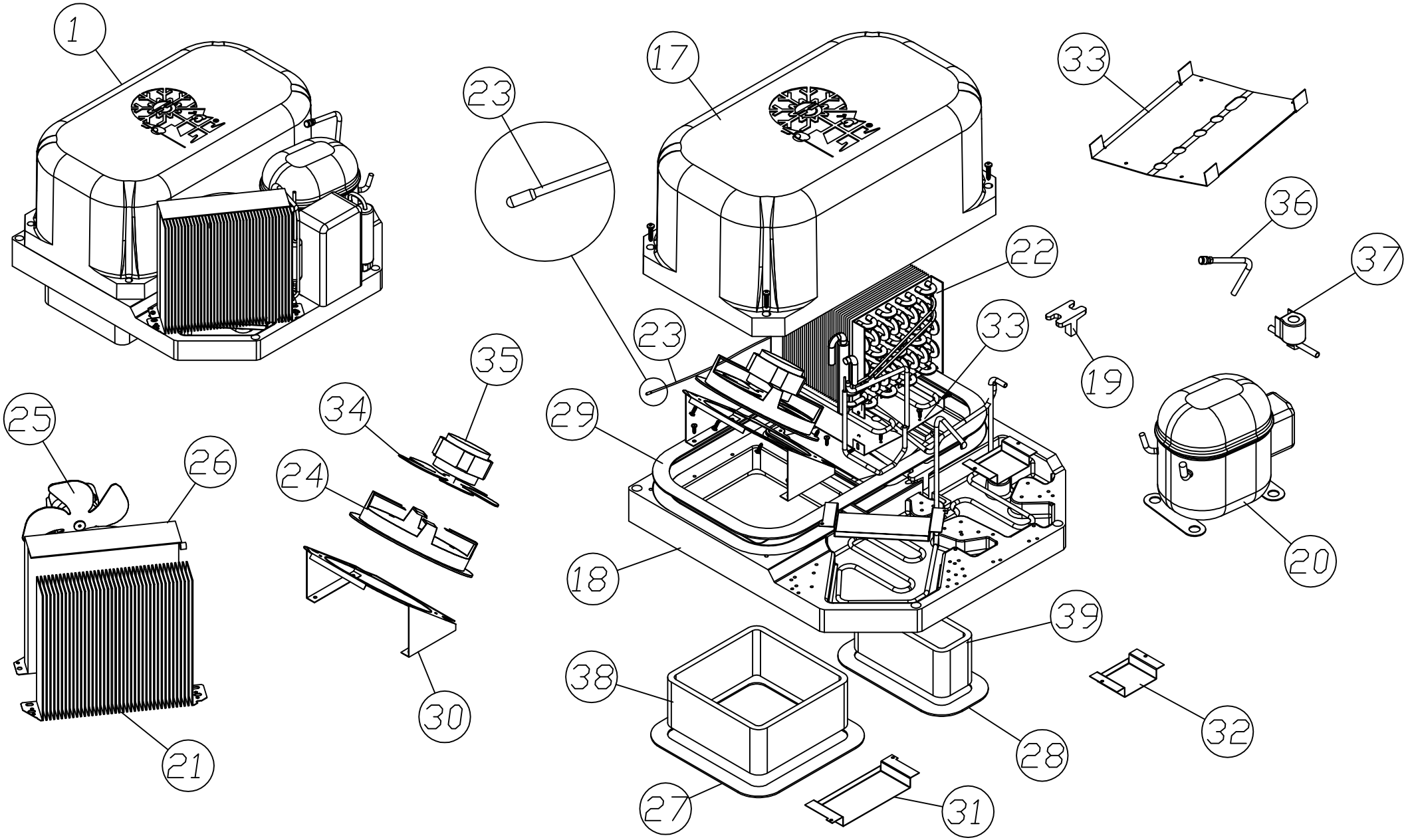

DESMON
Stabilimento: 83051 Nusco (AV) Zona Indle
Sede Legale:Montemiletto (AV) Via F.Di Benedetto
Tel.: 0827/607318/19/44
Fax: 0827/607009
VIETATA LA RIPRODUZIONE O COMUNICAZIONE A TERZI DI QUESTO DISEGNO SENZA AUTORIZZAZIONE SCRITTA

DENOMINAZIONE : PM9RI	CODICE DIS.		PROGETTISTA CAD : DELLO IACONO MAURIZIO	SPIGOLI E SMUSSI NON QUOTATI SM. 1 X 45°	REV.N° : 0	DATA:
	MATERIALE:		DATA DI REALIZZAZIONE : 23/07/10	U.M. mm / SCALA 1:14	Descrizione modifica:	
TOLLERANZE DI FORMA E POSIZIONE SECONDO UNI 7226 - 73 (±0.2)	DIMENSIONE:		CONTROLLATO: FASANO GIUSEPPE			