VITRINE REFRIGEREE ARRONDI ELEGANCE
(avec rideau)

REF:

V03AL12ES
V03AL16ES
V03AL20ES

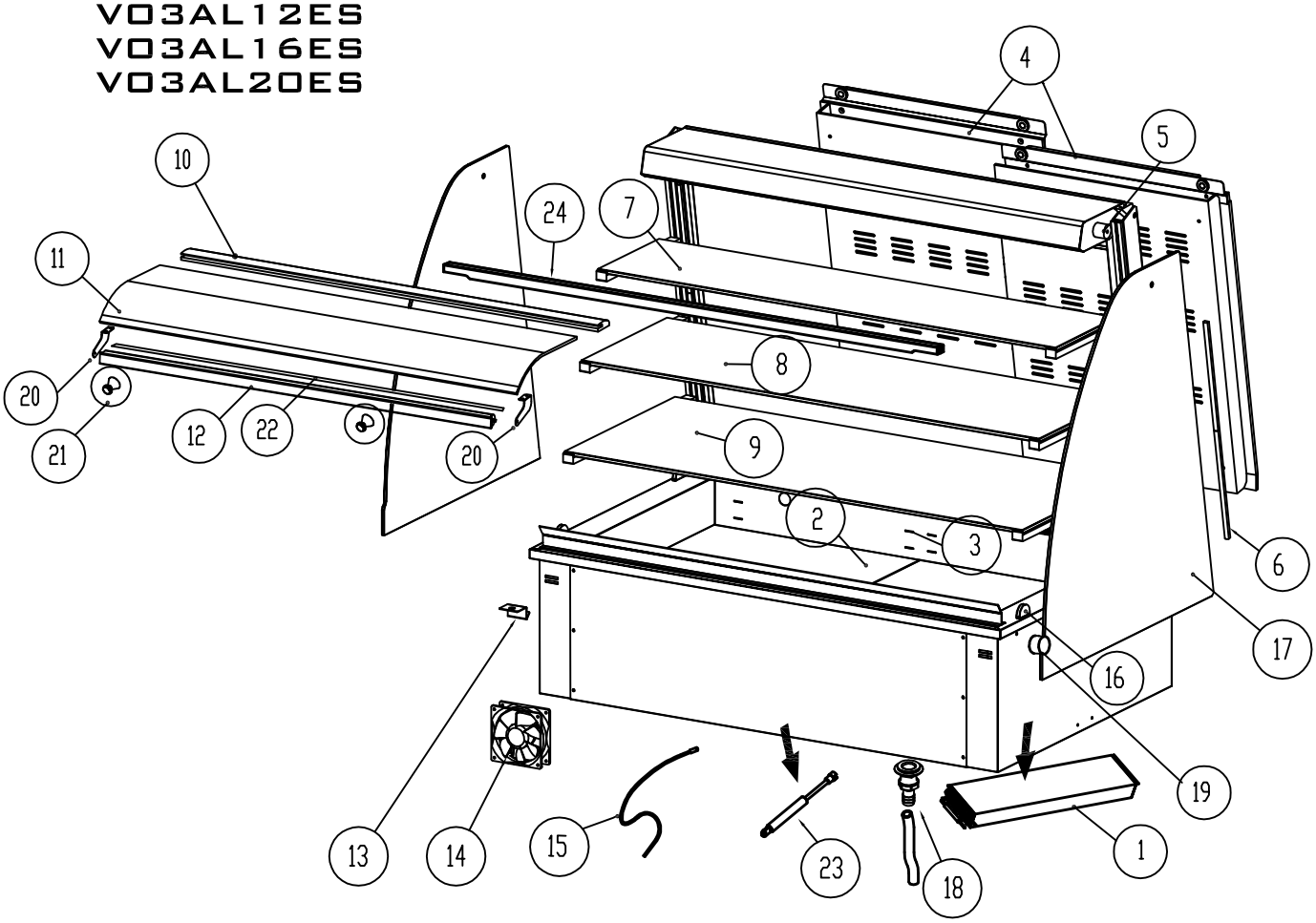

1. EVAPORATEUR
   pour 3 GN COD. 27260016
   pour 4 GN COD. 27260019
   pour 5 GN COD. 27260021

2. FOND REGABLE
   pour 1200 COD. 61102140
   pour 1600 COD. 61102150
   pour 2000 COD. 61102160

3. CROCHET FOND
   COD. 62100244

4. ENSEMBLE PORTILLONS
   pour 1200 COD. 73550560
   pour 1600 COD. 73550561
   pour 2000 COD. 73550562
   - Pour tous détails voir sa vue eclatée

5. ENTRETOISE COTES LATERAUX
   COD. 43810058

6. ECLAIRAGE PAR STRIP A LED
   COD. 32530024

7. ETAGERE EN VERRE HAUT
   pour 1200 COD. 43430131
   pour 1600 COD. 43430134
   pour 2000 COD. 43430137

8. ETAGERE EN VERRE INTERMEDIAIRE
   pour 1200 COD. 43430132
   pour 1600 COD. 43430135
   pour 2000 COD. 43430138

9. ETAGERE EN VERRE BAS
   pour 1200 COD. 43430133
   pour 1600 COD. 43430136
   pour 2000 COD. 43430139

10. PROFIL FERME VERRE
    pour 1200 COD. 41320119
    pour 1600 COD. 41320121
    pour 2000 COD. 41320123

11. VERRE CINTRE
    pour 1200 COD. 43430116
    pour 1600 COD. 43430117
    pour 2000 COD. 43430118

12. RIDEAU THERMIQUE
    pour 1200 COD. 25170017
    pour 1600 COD. 25170013
    pour 2000 COD. 25170018

13. CROCHET DE FIXATION DESSUS ENCASTRABLE
    COD. 61102063

14. VENTILATEUR AXIAL
    COD. 30480004

15. SONDE NTC L. 3,0m
    COD. 36460003

16. CROCHET A DEMI-LUNE POUR VERRE LATERAL
    COD. 61102125

17. VERRE DE COTE LATERAL
    COD. 43430120

18. BOCHARD DE DECHARGE 3/4"
    COD. 23310002
    - Pour le detail complet voir sa vue eclatée

19. ARRET RIDEAU
    COD. 43810067

20. ETRIER POUR RIDEAU
    droite: COD. 61102170
    gauche: COD. 61102171

21. POIGNEE POUR RIDEAU
    COD. 41160006 (2 pour chaque rideau)

22. JOINT TRASPARENT DE PROTECTION VERRE (à couper selon longueur vitrine)
    COD. 44310071

23. PISTON POUR EVAPORATEUR BASCULANT
    pour 3GN et 4 GN COD. 41320150
    pour 5 GN et 6 GN COD. 41320151

24. TRAVERSE RENFORT ETAGERE EN VERRE
    pour 4 GN COD. 41320127
    pour 5 GN COD. 41320126