ELEMENT BAINMARIE SUR ETUVE
AVEC TABLETTE DEPOSE ASSIETTES

ARTICLES:

BMHET3ES
BMHET4ES
BMHET5ES
BMHET6ES

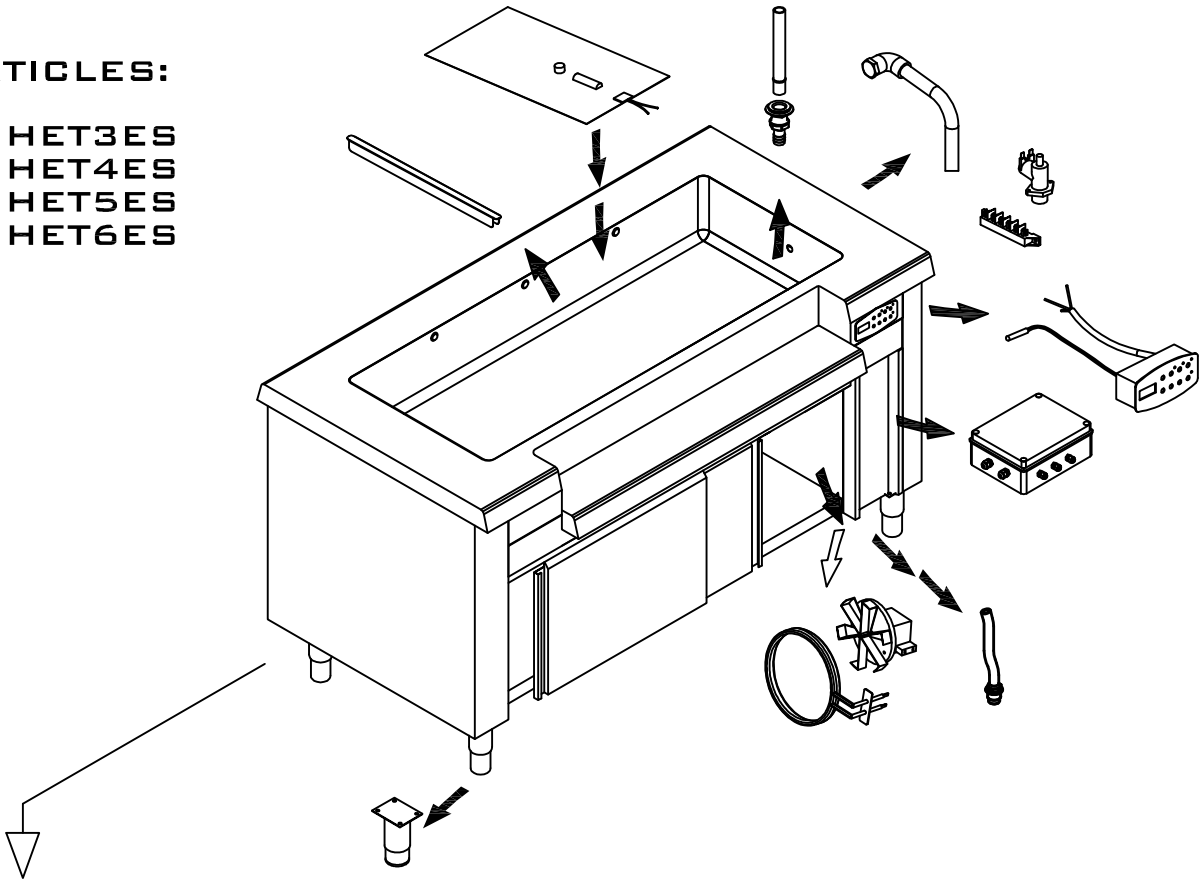

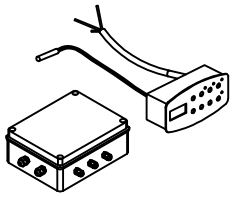

ENSEMBLE CONTROLE
ELETTRONIQUE
voir sa vue eclatee N° 15

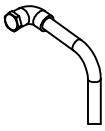

CHARGEMENT EAU
COMPLETE
voir sa vue eclatee N° 16

VENTILATEUR POUR
ETUVE COD. 30480001

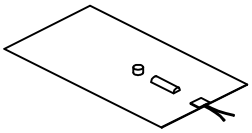

RESISTANCE
PLAT ADHESIF 730W
COD.37120003

DECHARGE EAU
COMPLETE
voir sa vue eclatee N° 16

RESISTANCE TUBOLAIRE
COD. 37120001

BARRETTE DE
CONNEXION
COD.35270010

TUBE
TROP-PLEIN
COD.23310010

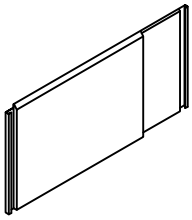

PIEDS REGLABLE
OCTOGONALE
COD. 17310006

BOCHARD DE
DECHARGE 3/4"
COD. 23310002

ENSEMBLE PORTES
COULISSANTES POUR
BAINMARIE
pour 800 COD. 73550021 battant
pour 1200 COD. 73550022
pour 1600 COD. 73550023
pour 2000 COD. 73550024
pour 2300 COD. 73550025

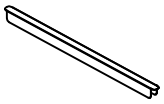

DIVISEUR POUR
BACS GN
COD. 64100011

ELECTROVANNE
COD.24350001