ELEMENT BAINMARIE SUR BAIE LIBRE
AVEC TABLETTE DEPOSE ASSIETTES

ARTICLES:

BMHLT3ES
BMHLT4ES
BMHLT5ES
BMHLT6ES

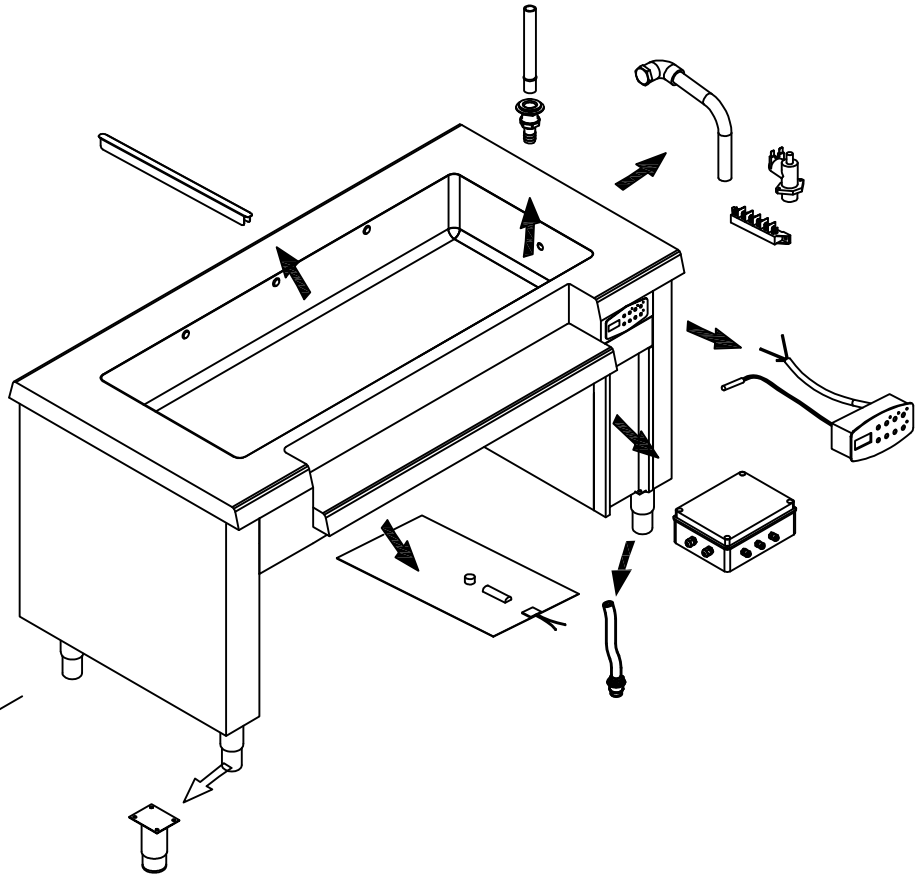

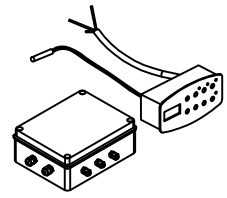

ENSEMBLE CONTROLE
ELECTRONIQUE
voir sa vue eclatee N° 15

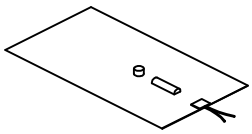

RESISTANCE PLAT
ADHESIF 730W
COD. 37120003

BARRETTE DE CONNEXION
COD. 35270010

PIEDS REGLABLE
OCTOGONALE
COD.17310006

DIVISEUR POUR BACS GN
COD. 64100011

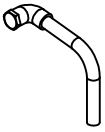

CHARGEMENT EAU
COMPLETE
voir sa vue eclatee N° 16

DECHARGE EAU COMPLETE
voir sa vue eclatee N° 16

TUBE TROP-PLEIN
COD. 23310010

BOCHARD DE DECHARGE 3/4"
COD. 23310002

ELECTROVANNE
COD. 24350001