ECLAIRAGE

ECLAIRAGE SIMPLE

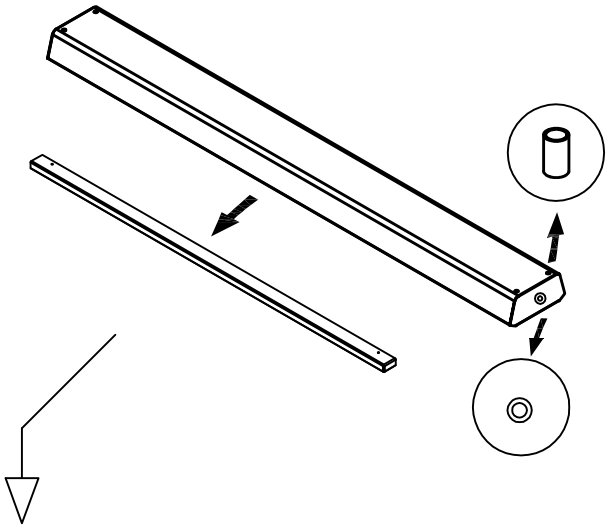

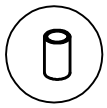

ENTRETOISE POUR
PORTELAMPES
COD. 14890009

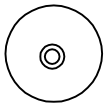

GALOCHE EN
CAUTCHOU
COD. 35810015

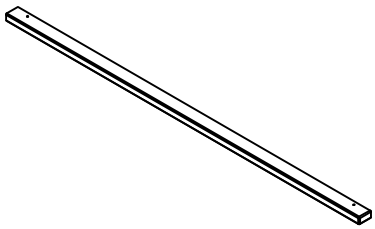

PLAFONNIER AVEC NEON
pour 800 1 piece 13W COD.32530011
pour 1200 1 piece 13W COD.32530011
pour 1600 1 piece 28W COD.32530009
pour 2000 1 piece 28W COD.32530009
poUr 2300 2 pieces 13W COD. 32530011

ECLAIRAGE ET CHAUFFAGE

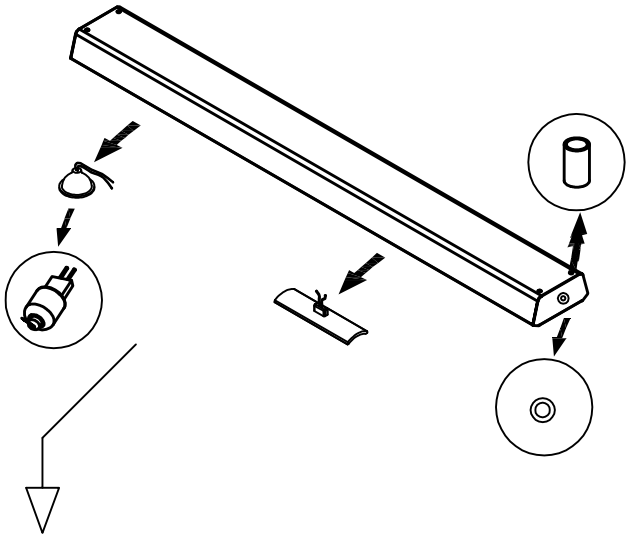

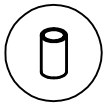

ENTRETOISE POUR
PORTELAMPES
COD. 14890009

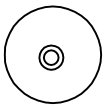

GALOCHE EN CAUTCHOU
COD. 35810015

COUPELLE EN CERAMIQUE
CHAUFFANTE
COD. 37120002

SPOT NOIR AVEC CROCHETS
COD. 32530007

LAMPE DICHROIQUE 50W
COD. 32530023